FLEXIT
BEDRE INNEKLIMA

Flexit Kjøkkenventilasjon

Kjøkkenhette med integrert motor

	Artikkel-nummer	NOBB-nummer	Luftmengde	Lydtrykk	Osopp-fanging	Lys	Skap-dybde	Side
Vision-M 90 cm Vision-M 60 cm	110605 110606	42807221 42807236	130 - 610 m³/h	31 - 67 db(A)	98 %	LED 2x2W		8
Elegant-M, hvit Elegant-M, sort Elegant-M, rustfri	110612 110611 110610	42807993 42807966 42807940	137 - 655 m³/h	35 - 67 db(A)	98 %	LED 2x2W		9
Brasserie-MS	116036	51570472	100 - 320 m³/h	35 - 60 db(A)	98 %	Kompaktlysrør 11W G23		10
Brasserie-MW	116035	51570464	180 - 320 m³/h	48 - 60 db(A)	98 %	Kompaktlysrør 11W G23		11
Gourmet-MW	13630	23376064	170 - 230 m³/h	60 - 68 db(A)	God	Lyspærer 2x40W E14		11
Gourmet-MS	13631	23376072	170 - 230 m³/h	60 - 68 db(A)	God	LED 2x4W E14		11
Fondue-M	13655	26381723	188 - 340 m³/h	46 - 58 db(A)	98 %	Kompaktlysrør 11W G23	Min. 31,5 cm	12
Menu-M	13645	26381681	150 - 280 m³/h	49 - 61 db(A)	Middels	LED 2x4W E14	28 og 33 cm	12
Bistro-M	13627	27628593	188 - 340 m³/h	46 - 58 db(A)	98 %	Kompaktlysrør 11W G23	Min. 31,5 cm	13

Kjøkkenhetter for eksterne avtrekksvifter

Disse kjøkkenhettene er beregnet for ekstern avtrekksvifte som er plassert i overskap over komfyr eller på loft. Hastighetsregulatoren på kjøkkenhetten styrer viftemotoren i avtrekksviften. Siden viften ikke er plassert i selve kjøkkenhetten, oppnås et lydsvakt avtrekk.

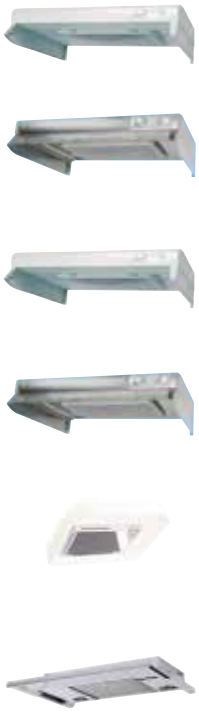

	Artikkel-nummer	NOBB-nummer	Luftmengde	Lydtrykk	Osopp-fanging	Lys	Justerbart spjeld grunn-ventilasjon	Styrings-prinsipp	Skapdybde	Side
Brasserie-SW Hvit (høyrestilt stuss)	13595	23513344	Avhengig av kanalopplegg og separat vifte. Se Flexits avtrekksvifter.	Avhengig av luftmengde.	75% v/140 m3h	Kompaktlysrør 11W G23	Ja	Trafo		14
Brasserie-SS Rustfritt stål (høyrestilt stuss)	13596	26436998			75% v/140 m3h		Ja	Trafo		14
Brasserie-SW Hvit (midtstilt stuss)	13597	42408164			75% v/140 m3h		Ja	Trafo		15
Brasserie-SS Rustfritt stål (midtstilt stuss)	13598	42408172			75% v/140 m3h		Ja	Trafo		15
Bistro-S *)	13625	23513336			75% v/150 m3h		Ja	Trafo	Min. 31,5 cm	15
Tradition-S	13650	44011732			75% v/165 m3h	LED 2x2W	Ja	Trafo	Min. 28 cm	16

Kondensatorstyrte hetter kan kun brukes mot Flexit avtrekksvifter (ULV - UKV - USV - USV-X).

Kjøkkenhetter for fellesanlegg

Disse kjøkkenhettene for fellesanlegg er beregnet for blokkleiligheter. Siden viften ikke er plassert i selve kjøkkenhetten oppnås et lydsvakt avtrekk.

	Artikkel-nummer	NOBB-nummer	Luftmengde	Lydtrykk	Osopp-fanging	Lys	Justerbart spjeld grunn-ventilasjon	Styrings-prinsipp	Skapdybde	Side
Vision-E/F 90 cm Vision-E/F 60 cm	110603 110604	42807062 42807077	Avhengig av kanalopplegg og separat vifte.	Avhengig av luftmengde.	75% v/165 m3h	LED 2x2W	Ja **			18
Elegant-E/F, hvit Elegant-E/F, sort Elegant-E/F, rustfri	110609 110608 110607	42807936 42807902 42807898					Ja **			19
Brasserie-FW	13605	23481682			75% v/140 m3h	Kompaktlysrør 11W G23	Ja	Automatisk		20
Brasserie-E/F	13751	26381707			75% v/140 m3h		Ja			20
Fondue-F	13615	23513328			75% v/165 m3h		Ja		Min. 31,5 cm	21
Bistro-E/F *)	13626	27594175			75% v/150 m3h		Ja			22
Flow E/F	117298	55129196			165 m3h	LED 2x2W	Ja**	Trafo		22

*) Ved innbygging i kåpe/hette

**) Leveres med tett spjeld, men justerbart spjeld for grunnventilasjon medfølger

Kjøkkenhetter for tilkobling til ventilasjonsaggregater

Passer til Flexit ventilasjonsaggregater C2, UNI 2, UNI 3 og UNI 4.

	Artikkel-nummer	NOBB-nummer	Luftmengde	Lydtrykk	Osopp-fanging	Lys	Justerbart spjeld grunn-ventilasjon	Styrings-prinsipp	Skapdybde	Side
Vision-E/F 90 cm Vision-E/F 60 cm	110603 110604	42807062 42807077	Avhengig av kanaloppleg og separat vifte.	Avhengig av luftmengde.	75% v/165 m3h	LED 2x2W	Ja **			24
Elegant-E/F, hvit Elegant-E/F, sort Elegant-E/F, rustfri	110609 110608 110607	42807936 42807902 42807898					Ja **			25
Brasserie-FW	13605	23481682			75% v/140 m3h	Kompaktlysrør 11W G23	Ja	Automatisk		26
Brasserie-E/F	13751	26381707			75% v/140 m3h		Ja			26
Fondue-F	13615	23513328			75% v/165 m3h		Ja		Min. 31,5 cm	26
Bistro-E/F *)	13626	27594175			75% v/150 m3h		Ja			27
Flow E/F	117298	55129196			165 m3/h	LED 2x2W	Ja**	Trafo?		28

*) Ved innbygging i kåpe/hette

**) Leveres med tett spjeld, men justerbart spjeld for grunnventilasjon medfølger

Kjøkkenhetter med komfyrvakt

Beregnet for både fellesanlegg (blokkleiligheter) og ventilasjonsaggregat C2, UNI 2, UNI 3 og UNI 4.

	Artikkel-nummer	NOBB-nummer	Luftmengde	Lydtrykk	Osopp-fanging	Lys	Justerbart spjeld grunn-ventilasjon	Styrings-prinsipp	Skapdybde	Side
Brasserie-E/F KV, hvit	114753	49706353	Avhengig av kanal-opplegg og aggregat.	Avhengig av luftmengde.	75% v/140 m3h	Kompaktlysrør 11W G23	Ja	Automatisk		29
Brasserie-E/F KV, rustfritt stål	114754	49706372			75% v/140 m3h		Ja			29
Strømbryterenhet komfyrvakt PCU5-5	114756	49706436								30
Komfyrvakt Innhome	117793	56227515								30
Brakett fast KF SGK 4010 sølv	117794	56227526								30
Brakett justerbar KF SKG 4010 sølv	117795	56227545								30

Tilbehør		31

Generelt

For kjøkkenhetter med motor er luftmengde og osoppfang testet iht EN 61591. Lydtrykk iht. EN 60704.
Osoppfang på kjøkkenhetter uten motor er testet iht En 13141. Test er gjort ved 50 cm over komfyr.
Luftmengde er angitt for en normal installasjon i enebolig.
Luftmengde frittblåsende er kjøkkenhettens kapasitet uten noen kanaltilkobling.

Ren og frisk luft på kjøkkenet

Gode løsninger og mange modeller

God luft på kjøkkenet er viktig for at det skal være god luft i hele boligen. Ventilering av kjøkkenet må derfor sees i sammenheng med den totale ventilasjonsløsningen i hele boligen for å fungere godt.
Matlukt skal helst ikke merkes i andre rom. Flexit leverer mange modeller til ulike kjøkkenløsninger. Felles for alle er god kapasitet og høy driftssikkerhet. Du kan velge mellom tradisjonelle kjøkkenhetter, designhetter, slimline kjøkkenhetter eller innbyggingshetter.

Frisk og god luft

Unngå matlukt i hele huset
Irriteres du over at matlukten spres i hele boligen også etter at måltidet er avsluttet, har vi gode avtrekksløsninger for deg.

Kjøkkenhetter med motor

Kjøkkenhetter med motor har stor kapasitet og krever tilsvarende med tilluft for et optimalt avtrekk.
I boliger med balansert ventilasjon kan tilluftbehovet delvis kompenseres med en trykkvakt montert i avtrekkskanalen som gir signal til ventilasjonsaggregatet om å øke tilluftmengden når kjøkkenhetten er på. På grunn av kjøkkenhettenes avtrekkskapasitet vil det likevel kunne være behov for ytterligere lufttilførsel, f. eks åpning av vinduer.

Vision-M for veggmontering

Vision-M er en kvalitetsventilator med motor, beregnet for veggmontering. Den har moderne design som kombinerer rustfritt stål med tonet herdet glass.

Leveres i både 60 cm og 90 cm bredde.

"Easy-clean" motorenhet som enkelt tas ut for rengjøring. Fettfilter i metall tas enkelt av og vaskes, f.eks. i oppvaskmaskin.

Belysningen består av to spotlights med LED-pærer. Leveres med 230V jordet nettkabel.

Gode reguleringsmuligheter med 5-trinns styring av vifte. Ventilasjonstrinn (evl) + 3 hastigheter, i tillegg et timerstyrt intensivtrinn.

Det kreves min. 50 cm monteringshøyde mellom elektrisk ovn og underkant på kjøkkenhette. Ved gassovn må avstand økes til min. 65 cm, eller iht. leverandøren av gassovnens anbefaling.

	Vision-M 60 cm	Vision-M 90 cm
Artikkelnr	110606	110605
NOBB-nr	42807236	42807221
Bredde cm	60	90
Vekt kg	18,5	20

Hastighet	EVL	1	2	3	Int
Luftmengde m³/h	130	190	250	405	610
Luftmengde m³/h (frittblåsende)	135	200	265	430	660
Motoreffekt W	22	35	50	90	180
Lydeffekt dB(A)	36	44	51	62	72
Lydtrykk dB(A) 1m	31	40	46	57	67
Merkespenning	230 V/50 Hz				
Osoppfang % *	98				
Min.monteringshøyde over elektrisk ovn cm	50				
Min.monteringshøyde over gassoven cm	65				
Kanaltilkobling	Ø125/150/Ø160				
Belysning	LED 2x2W				
Min/maks takhøyde	235 / 252 cm				

* Osoppfang er målt på trinn 3 (ikke intensiv)

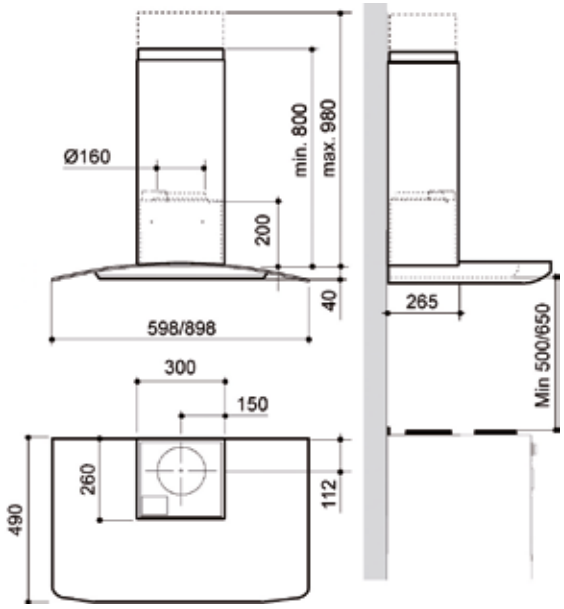

Elegant-M for veggmontering

Elegant-M er en kvalitetsventilator med motor, beregnet for veggmontering. Den har moderne design, og leveres i flere farger. Leveres i 60 cm bredde.

"Easy-clean" motorenhet som enkelt tas ut for rengjøring. Fettfilter i metall tas enkelt av og vaskes, f.eks. i oppvaskmaskin.

Belysningen består av to spotlights med LED-pærer. Leveres med 230V jordet nettkabel.

Gode reguleringsmuligheter med 5-trinns styring av vifte. Ventilasjonstrinn (evl) + 3 hastigheter, i tillegg et timerstyrt intensivtrinn.

Det kreves min. 50 cm monteringshøyde mellom elektrisk ovn og underkant på kjøkkenhette.
Ved gassovn må avstand økes til min. 65 cm, eller iht. leverandøren av gassovnens anbefaling.

Leveres i rustfritt stål, sort og hvit.

	Rustfri	Sort	Hvit
Artikkelnr	110610	110611	110612
NOBB-nr	42807940	42807966	42807993
Vekt kg	14		

Hastighet	EVL	1	2	3	Int
Luftmengde m³/h	137	196	260	420	655
Luftmengde m³/h (frittblåsende)	145	208	275	440	720
Motoreffekt W	23	35	50	95	187
Lydeffekt dB(A)	39	40	47	58	71
Lydtrykk dB(A) 1m	35	37	43	53	67
Merkespenning	230 V/50 Hz				
Osoppfang %*	98				
Min.monteringshøyde over elektrisk ovn cm	50				
Min.monteringshøyde over gassoven cm	65				
Kanaltilkobling	Ø125/150/Ø160				
Belysning	LED 2x2W				
Min/maks takhøyde	237 / 274 cm				

NB! Denne har ikke Ø160 tilkobling

* Osoppfang er målt på trinn 3 (ikke intensiv)

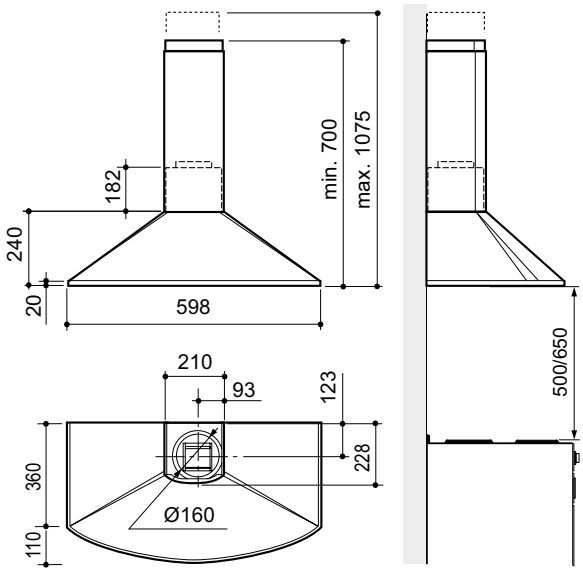

Enkel rengjøring med “Easy clean” motorenhet

For å ivareta driftsikkerheten og opprettholde ytelsen skal alle kjøkkenhetter rengjøres regelmessig.
Flexit designhetter inneholder en motorenhet som enkelt tas ut for rengjøring.

Fremgangsmåte er nærmere beskrevet i produktenes monteringsveiledning.

1. Etter å tatt ut fettfiltre og løsnet strømkontakten løsnes motorenhet fra 2 festepunkter uten behov av verktøy.

2. Motorenhet løftes ut for enkel betjening.

3. Siderister og viftehjul demonteres enkelt fra motorenheten.

4. Siderister, viftehjul og fett-filtre kan vaskes i oppvaskmaskin.

Brasserie-M (stål) ventilatorskapsmodell

Brasserie-M har innebygd motor og er beregnet for plassering under overskap eller krydderhylle. Kjøkkenhetten er lett å rengjøre og hetten er utstyrt med vaskbart fettfilter. I fronten av kjøkkenhetten sitter lysbryter og en 5-trinns hastighetsregulator lett tilgjengelig.
Hetten er utstyrt med et 11W kompaktlysrør som sørger for godt arbeidslys. Kjøkkenhetten leveres med 230V jordet ledning med plugg. Glasskjerm i herdet glass kan felles ut ved bruk og gir forbedret osoppfanging.
Minimum monteringshøyde mellom elektrisk ovn og underkant å kjøkkenhette er 40 cm, men vi anbefaler 50 cm pga arbeidshøyde. Ved gassovn må avstanden økes til min. 65 cm.
Leveres i stål utførelse.

C

Artikkelnr	116036
NOBB-nr	51570472
Vekt kg	8,9
Merkespenning	230 V/50 Hz
Min.monteringshøyde over elektrisk ovn cm	40
Min.monteringshøyde over gassoven cm	65
Kanaltilkobling mm	Ø125
Osoppfang %	98
Belysning	Kompaktlysrør 11W/G23

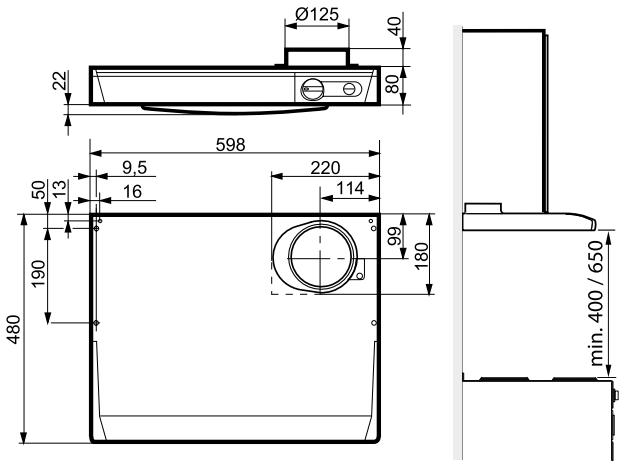

Hastighetstrinn	1	2	3	4	5
Luftmengde m^3/h	100	135	210	265	320
Luftmengde (frittblåsende) m^3/h	105	145	225	290	360
Motoreffekt W	12	18	32	45	70
Lydeffekt dB(A)	40	48	56	60	64
Lydtrykk dB(A) 1m	35	44	52	56	60

Brasserie-M (hvit) ventilatorskapsmodell

Brasserie-M har innebygd motor og er beregnet for plassering under overskap eller krydderhylle. Kjøkkenventilatoren er lett å rengjøre og hetten er utstyrt med vaskbart fettfilter.
I fronten av kjøkkenventilatoren sitter lysbryter og en 3-trinns hastighetsregulator lett tilgjengelig.
Ventilatoren er utstyrt med et 11W kompaktlysrør som sørger for godt arbeidslys. Kjøkkenventilatoren leveres med 230V jordet ledning med plugg. Minimum monteringshøyde mellom elektrisk ovn og underkant å kjøkkenhette er 40 cm, men vi anbefaler 50 cm pga arbeidshøyde. Ved gassovn må avstanden økes til min. 65 cm. Leveres i hvit utførelse.

C

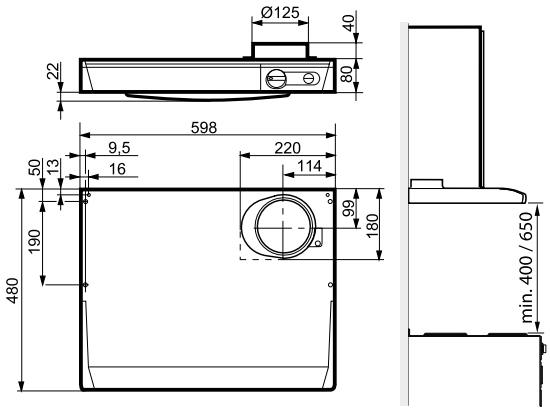

Artikkelnr	116035
NOBB-nr	51570464
Vekt	8,9 kg
Merkespenning	230 V/50 Hz
Min.monteringshøyde over elektrisk ovn cm	40
Min.monteringshøyde over gassoven cm	65
Kanaltilkobling mm	Ø125
Osoppfang %	98
Belysning	Kompaktlysrør 11W/G23

Hastighetstrinn	1	2	3
Luftmengde m^3/h	180	235	320
Luftmengde (frittblåsende) m^3/h	194	262	360
Motoreffekt W	35	38	69
Lydeffekt dB(A)	52	58	64
Lydtrykk dB(A) 1m	48	54	60

Gourmet-M - ventilatorskapmodell

Gourmet har innebygd motor og er beregnet for plassering under overskap eller krydderhylle. Modellen er elegant og er utformet med en svak buet underside. Den har en bevegelig sotfarget og herdet glasskjerm som vippes ut i forbindelse med matlaging. Ventilatoren er utstyrt med lysbryter og en 3-trinns hastighetsregulator.
Lamper på 2x40 W sørger for godt arbeidslys. Kjøkkenventilatoren leveres med ledning og støpsel u/jord. Gourmet kjøkkenventilator leveres i hvit eller børstet stål. Kjøkkenhetten er utstyrt med stort fettfilter i aluminium. Filteret kan rengjøres i oppvaskmaskin.
Det kreves min. 50 cm monteringshøyde mellom elektrisk ovn og underkant på kjøkkenhette. Ved gassovn må avstanden økes til min. 65 cm.

	Hvit	Stål
Artikkelnr	13630	13631
NOBB-nr	23376064	23376072
Vekt	7,6 kg	
Merkespenning	230 V/50 Hz	
Belysning	LED 2x4W E14	
Kanaltilkobling mm	Ø125	
Min.monteringshøyde over elektrisk ovn cm	50	
Min.monteringshøyde over gassoven cm	65	

Hastighetstrinn	1	2	3
Luftmengde m^3/h	170	210	230
Motoreffekt W	85	100	125
Lydeffekt dB(A)	64	69	72
Lydtrykk dB(A) 1m	60	65	68

E

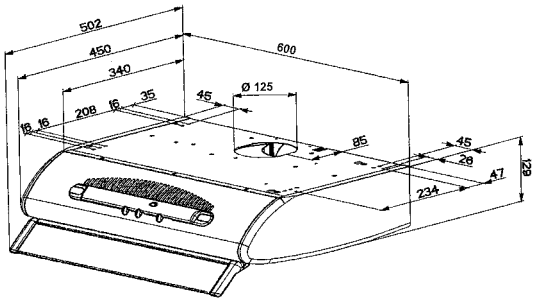

Fondue-M – slimlinemodell

Fondue-M er en kvalitetsventilator med motor og er beregnet for innbygging i overskap. Ventilatoren har skjerm med glassplate som trekkes ut ved matlaging for effektiv oppfanging av matos. Kjøkkenventilatoren er lett å rengjøre og hetten er utstyrt med vaskbart fettfilter. En 3-trinns hastighetsregulator sitter under på høyre side og lysbryteren er lett tilgjengelig. Når skjermen trekkes ut, tennes belysningen og ventilatormotoren starter i den posisjonen bryteren befant seg i da skjermen ble skjøvet inn. Ventilatoren er utstyrt med et 11W kompaktlysrør som sørger for godt arbeidslys. Kjøkkenventilatoren leveres med 230V jordet ledning med plugg. Minimum monteringshøyde mellom elektrisk ovn og underkant å kjøkkenhette er 45 cm, men vi anbefaler 50 cm pga arbeidshøyde. Ved gassovn må avstanden økes til min. 65 cm. OBS! Krever min. 31,5 cm skapdybde. Leveres i hvit utførelse med frontlist i matt aluminium.

C

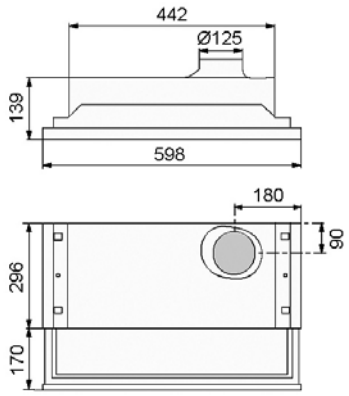

Artikkelnr	13655
NOBB-nr	26381723
Vekt kg	9,2
Merkespenning	230 V/50 Hz
Min.monteringshøyde over elektrisk ovn cm	45
Min.monteringshøyde over gassoven cm	65
Kanaltilkobling mm	Ø125
Osoppfang %	98
Belysning	Kompaktlysrør 11W/G23

Hastighetstrinn	1	2	3
Luftmengde m^3/h	188	255	340
Luftmengde (frittblåsende) m^3/h	200	275	385
Motoreffekt W	36	39	71

Frontlist i børstet stål finnes som tilbehør til Fondue-M.
Art. nr. 13663 NOBB nr. 25846205

Hastighetstrinn	1	2	3
Lydeffekt dB(A)	51	57	63
Lydtrykk dB(A) 1m	46	53	58

Menu-M – slimlinemodell

Menu har innebygd motor og er beregnet for innbygging i overskap. Ventilatoren har en skjerm med glassplate som trekkes ut ved bruk. Skjermen fanger effektivt opp både damp og matos. Kjøkkenventilatoren er utstyrt med et stort filter i aluminium som demonteres for rengjøring. Filteret kan rengjøres i oppvaskmaskin. En 3-trinns hastighetsregulator sitter under på høyre side og lysbryteren er lett tilgjengelig. Ventilatoren er utstyrt med 2 x 40 W lamper som sørger for godt arbeidslys. Kjøkkenventilatoren leveres med ledning og støpsel u/jord. Det kreves min. 50 cm monteringshøyde mellom elektrisk ovn og underkant på kjøkkenhette. Ved gassovn må avstanden økes til min. 65 cm.

D

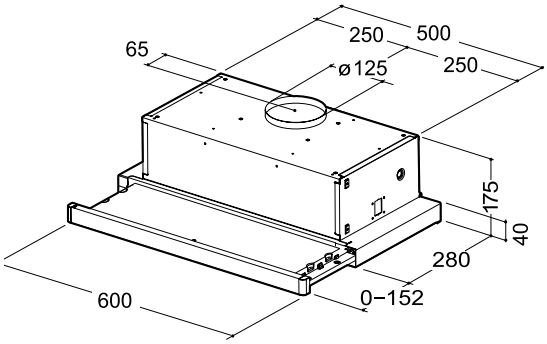

Artikkelnr	13645
NOBB-nr	26381681
Vekt	7,4 kg
Merkespenning	230 V/50 Hz
Min.monteringshøyde over elektrisk ovn cm	50
Min.monteringshøyde over gassoven cm	65
Kanaltilkobling mm	Ø125
Belysning	LED 2 x 4W E14

Hastighetstrinn	1	2	3
Luftmengde, frittbl. m^3/h	150	200	280
Motoreffekt W	70	95	125
Lydeffekt dB(A)	53	57	65
Lydtrykk dB(A) 1m	49	53	61

Frontlist i børstet stål finnes som tilbehør til Menu-M. Art. nr. 13664

Bistro-M – innbyggingsmodell

Bistro-M er en kvalitetsventilator med motor. Ventilatoren er en moderne og elegant utformet innbyggingsmodell. En 3-trinns hastighetsregulator sitter under på høyre side og lysbryteren er lett tilgjengelig.
Ventilatoren er lett å rengjøre og hetten er utstyrt med vaskbart fettfilter. Belysningsdelen er utstyrt med kompaktlysrør 11 W. Ventilatoren er lettmontert med innfestingsramme.
Leveres med 230 V jordet ledning med plugg.
Minimum monteringshøyde mellom elektrisk ovn og underkant å kjøkkenhette er 40 cm, men vi anbefaler 50 cm pga arbeidshøyde. Ved gassovn må avstanden økes til min. 65 cm.
Leveres i hvit utførelse.

Bilde: Flexit leverer kun innbyggingsmodulen.

C

Artikkelnr	13627
NOBB-nr	27628593
Vekt kg	5,8
Merkespenning	230 V/50 Hz
Min.monteringshøyde over elektrisk ovn cm	40
Min.monteringshøyde over gassoven cm	65
Kanaltilkobling mm	Ø125
Osoppfang %	98
Belysning	Kompaktlysrør 11W/G23

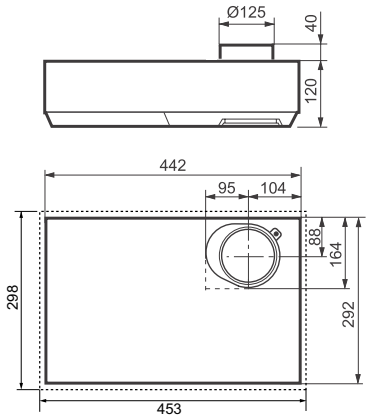

Hastighetstrinn	1	2	3
Luftmengde m^3/h	188	255	340
Luftmengde (frittblåsende) m^3/h	200	275	385
Motoreffekt W	36	39	71
Lydeffekt dB(A)	51	57	63
Lydtrykk dB(A) 1m	46	53	58

Kjøkkenhetter for sentralavtrekksvifter

Flexit har en serie kjøkkenhetter beregnet for ekstern avtrekksvifte. Hastighetsregulatoren på kjøkkenhetten styrer viftemotoren i avtrekksviften. Siden viften ikke er plassert i selve kjøkkenhetten, oppnås et lydsvakt avtrekk. Flexits avtrekksvifter gjør det mulig å gi effektivt avtrekk fra kjøkken. I tillegg tar man avtrekk fra våtrom, bad og toaletter. Viftene har stor kapasitet og klarer lange kanalstrekk.
Ved dusjing e.l. økes hastigheten på viften mens spjeldet i kjøkkenhetten holdes lukket. Spjeldet er utformet slik at det alltid vil være grunnventilasjon på ca. 35 m^3/time i lukket stilling. Ved matlaging skal hastigheten på viften øke til ønsket nivå og spjeldet i kjøkkenhetten åpnes. Alle hettene har Ø 125 mm anslutning for avtrekkskanal.

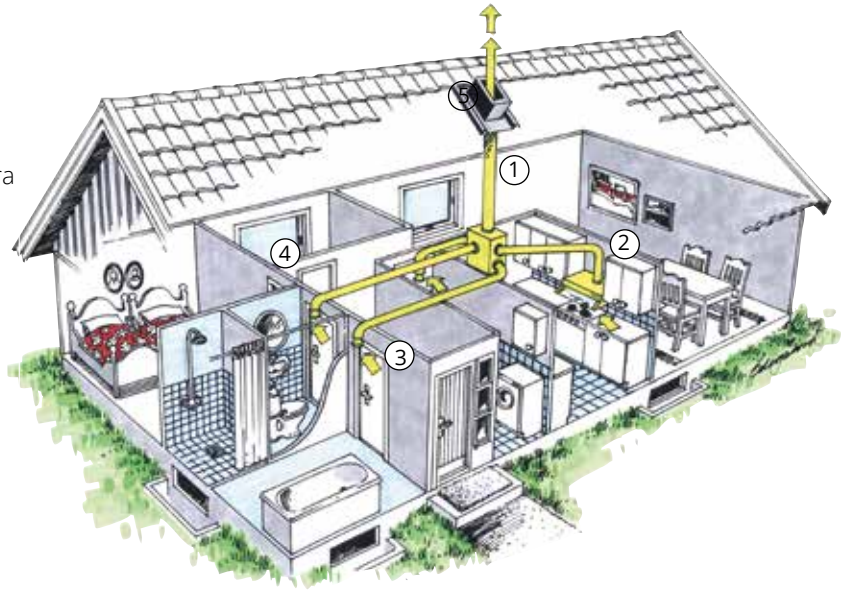

Eksempel vist med avtrekksvifte ① plassert på loft med avtrekk fra kjøkken ②, bad ③ og toalett ④. Avtrekksluften føres til takhatt ⑤ over tak.

Alle modeller leveres ferdig med ledning og plugg for tilkopling til 230 V og med 1,5 m kabel med spesialkontakt for styrestrøm til avtrekksvifte.

For å sikre tilstrekkelig ventilasjon må frisk luft tilføres utenfra gjennom ventiler i vegg eller vinduer i soverom og oppholdsrom.

Brasserie-S – ventilatorskapmodell

Brasserie-S er beregnet for ekstern avtrekksvifte. Hetten plasseres under ventilatorskap/krydderhylle. Kjøkkenhetten er lett å rengjøre og hetten er utstyrt med vaskbart fettfilter.

Hetten har transformator for 3-trinns hastighetsregulering av sentral vifte. Kjøkkenhetten har manuelt regulerbart spjeld med enkel innstilling for grunnventilasjon.
Viftehastighet og spjeld betjenes enkelt fra samme bryter.
Kjøkkenhetten leveres med 230V jordet ledning med plugg, og ledning med spesialkontakt for styrestrøm til avtrekksvifte.
Belysningsdelen er utstyrt med kompaktlysrør 11W.

Minimum monteringshøyde mellom elektrisk ovn og underkant å kjøkkenhette er 40 cm, men vi anbefaler 50 cm pga arbeidshøyde. Ved gassovn må avstanden økes til min. 65 cm. Leveres i hvit eller stål.

	Hvit	Stål
Artikkelnr	13595	13596
NOBB-nr	23513344	26436998
Vekt	6,8 kg	
Osoppfang	75% v/140 m³/h	
Belysning:	Kompaktlysrør 11 W/G23	

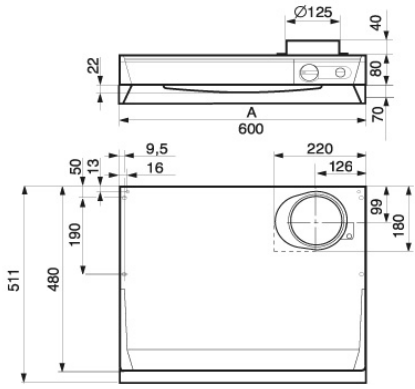

(vist med volumdel)

Brasserie-S (med midtstilt stuss) – ventilatorskapmodell

Tilpasset eldre installasjoner.

	Hvit	Stål
Artikkelnr	13597	13598
NOBB-nr	42408164	42408172
Vekt	6,8 kg	
Osoppfang	75% v/140 m³/h	
Belysning:	Kompaktlysrør 11 W/G23	

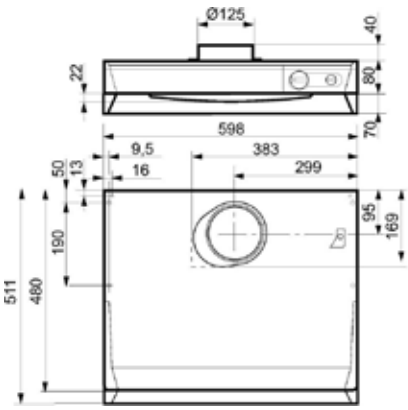

Bistro-S – innbyggingsmodell

Bistro-S er beregnet for ekstern avtrekksvifte.
Den er en moderne og elegant utformet innbyggingshette med 3-trinns hastighetsregulering av sentral vifte.

Kjøkkenhetten har manuelt regulerbart spjeld med enkel innstilling for grunnventilasjon.
Belysningsdelen er utstyrt med kompaktlysrør 11 W.
Hetten er lettmontert med innfestingsramme. Leveres med 230V jordet ledning med plugg, og ledning med spesialkontakt for styrestrøm til avtrekksvifte.

Minimum monteringshøyde mellom elektrisk ovn og underkant å kjøkkenhette er 40 cm, men vi anbefaler 50 cm pga arbeidshøyde.
Ved gassovn må avstanden økes til min. 65 cm.
Leveres i hvit utførelse.

Bilde: Flexit leverer kun innbyggingsmodulen.

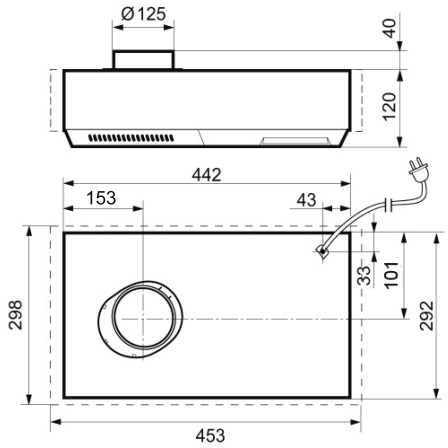

Artikkelnr	13625
NOBB-nr	23513336
Vekt	5,7 kg
Utsparingsmål for innbyggingsramme:	453x298 mm
Osoppfang	75% v/150 m³/h
Belysning:	Kompaktlysrør 11 W/G23

Tradition-S – slimlinemodell

Tradition-S er en moderne og elegant slimline hette for ekstern avtrekksvifte, og innbygging i overskap med min. dybde 28 cm.

Hetten har skjerm med glassplate som trekkes ut ved matlaging, for effektiv oppfanging av matos. Kjøkkenhetten er lett å rengjøre, og er utstyrt med fettfilter som kan vaskes for hånd eller i oppvaskmaskin.

Hetten har transformator for 3-trinns hastighetsregulering av Flexit avtrekksvifte, og elektronisk regulerbart spjeld med enkel innstilling av grunnventilasjon. Viftehastighet og spjeld betjenes fra viftens bryterpanel.

Leveres med 230V jordet ledning med støpsel, og ledning med spesialkontakt for styrestrøm til avtrekksvifte.

Minimum monteringshøyde mellom elektrisk ovn og underkant å kjøkkenhette er 40 cm, men vi anbefaler 50 cm pga arbeidshøyde. Ved gassovn må avstanden økes til min. 65 cm. Krever min. 28 cm skapdybde.
Leveres i hvit utførelse med frontlist i matt aluminium.

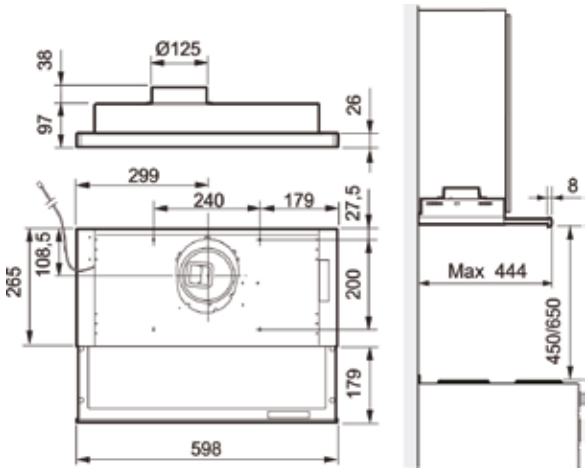

Artikkelnr	13650
NOBB-nr	44011732
Vekt	7,1 kg
Utsparingsmål:	517x267 mm
Osoppfang	75% v/165 m³/h
Belysning:	LED 2x2W

Kjøkkenhetter for fellesanlegg i blokkleiligheter

Flexit har kjøkkenhetter for fellesanlegg beregnet for blokkleiligheter. Siden viften ikke er plassert i selve kjøkkenhetten oppnås et lydsvakt avtrekk.

Alle hettene har Ø 125 mm nippel for avtrekkskanal, og leveres ferdig med ledning og plugg for tilkobling til 230 V.

Sentralanlegget sørger for avtrekk gjennom kjøkkenhetten. Frisk luft tilføres gjennom ventiler eller vinduer.

Flexit har vifter for fellesanlegg i blokkleiligheter. Vifteserien heter DVA og har kapasitet fra 300 til 14000 m3/h.

Kontakt Flexit eller se www.flexit.no for nærmere informasjon.

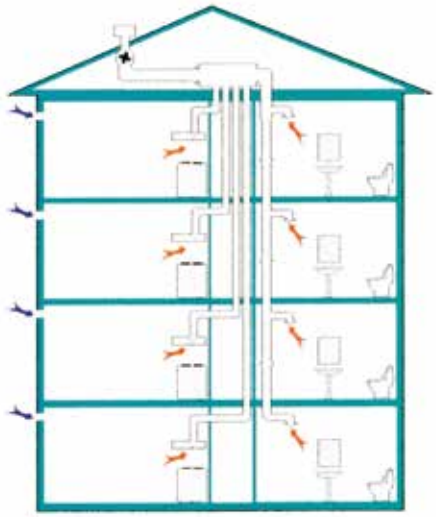

Vision-E/F – for veggmontering

Vision-E/F er en veggmontert kjøkkenhette beregnet for felles avtrekksvifte.
Den har moderne design som kombinerer rustfritt stål med tonet herdet glass.
Leveres i både 60 cm og 90 cm bredde.

Utstyrt med fettfilter i metall som enkelt tas av og vaskes for hånd, eller i oppvaskmaskin.

Motordrevet spjeld med enkel innstilling av grunnventilasjon og forsert luftmengde.
Innebygget timer (60 minutter) for åpning av spjeld og forsert luftmengde. Timer kan overstyres manuelt.

Belysningen består av to spotlights med LED-pærer.
Leveres med 230V jordet nettkabel.

Det kreves min. 50 cm monteringshøyde mellom elektrisk ovn og underkant på kjøkkenhette.
Ved gassovn må avstand økes til min. 65 cm, eller iht. leverandøren av gassovnens anbefaling.

Leveres i rustfritt stål.

	Vision-E/F 60 cm	Vision-E/F 90 cm
Artikkelnr	110604	110603
NOBB-nr	42807077	42807062
Bredde	60 cm	90 cm
Vekt	17kg	18,5 kg
Osoppfang	75 % v/165 m³/h	
Belysning	LED 2x2W	
Kanaltilkobling	Ø160 (Ø125)	
Min/maks takhøyde	235 / 252 cm	

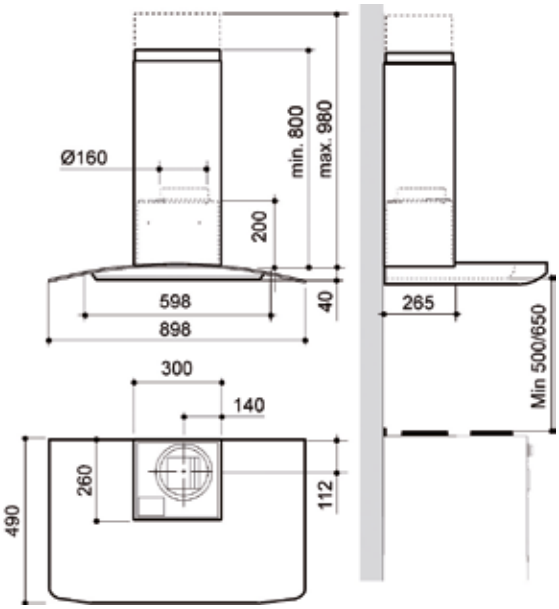

Elegant-E/F – for veggmontering

Elegant-E/F er en veggmontert kjøkkenhette beregnet for felles avtrekksvifte. Den har moderne design og leveres i flere farger.
Leveres i 60 cm bredde.

Utstyrt med fettfilter i metall som enkelt tas av og vaskes for hånd eller i oppvaskmaskin.

Motordrevet spjeld med enkel innstilling av grunnventilasjon og forsert luftmengde.
Innebygget timer (60 minutter) for åpning av spjeld og forsert luftmengde.
Timer kan overstyres manuelt.

Belysningen består av to spotlights med LED-pærer. Leveres med 230V jordet nettkabel.

Det kreves min. 50 cm monteringshøyde mellom elektrisk ovn og underkant på kjøkkenhette.
Ved gassovn må avstand økes til min. 65 cm, eller iht. leverandøren av gassovnens anbefaling.

Leveres i rustfritt stål, sort og hvit.

	Rustfri	Sort	Hvit
Artikkelnr	110607	110608	110609
NOBB-nr	42807898	42807902	42807936
Vekt	11,8 kg		
Osoppfang	75% v/165 m³/h		
Belysning	LED 2x2W		
Kanaltilkobling	Ø 160 (Ø125)		
Min/maks takhøyde	237 / 274 cm		

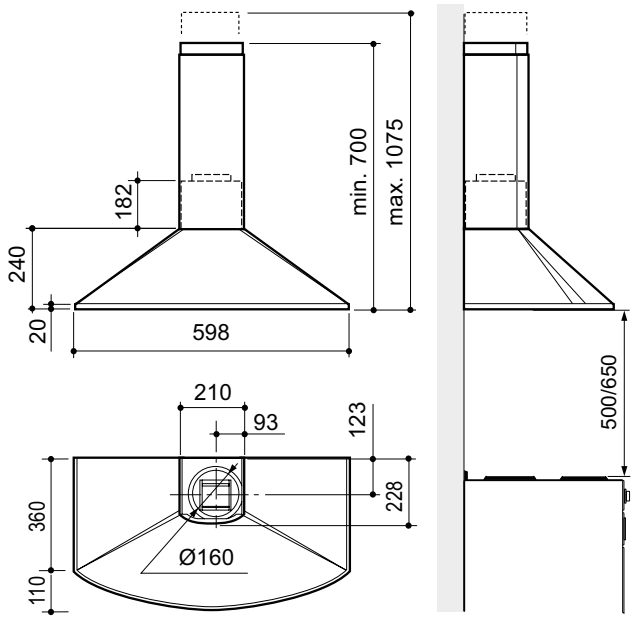

Brasserie-E/F – ventilatorskapmodell

Brasserie-E/F er beregnet for felles avtrekksanlegg.
Leveres med volumdel (glasskjerm i herdet stål) for økt osoppfang.
Kjøkkenhetten er lett å rengjøre og hetten er utstyrt med vaskbart fettfilter.
Hetten er utstyrt med lysbryter og spjeld. Spjeldet har enkel innstilling for grunnventilasjon og forsert ventilasjon.
Forsering styres via timer opp til 60 minutter.
Minimum monteringshøyde mellom elektrisk ovn og underkant kjøkkenhette er 40 cm, men vi anbefaler 50 cm pga arbeidshøyde. Ved gassovn er min. avstand 65 cm.

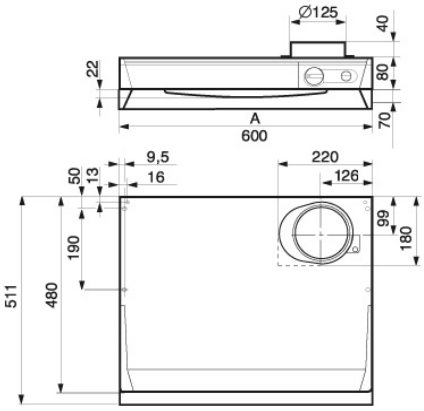

	Hvit	Stål
Artikkelnr	13605	13751
NOBB-nr	23481682	26381707
Vekt	6,8 kg	
Belysning:	Kompaktlysrør 11 W/G23	

Fondue-F – slimlinemodell

Fondue-F er beregnet for felles avtrekksanlegg og innbygging i overskap. Hetten har skjerm med glassplate som trekkes ut ved matlaging for effektiv oppfanging av matosen.
Kjøkkenhetten er lett å rengjøre og hetten er utstyrt med vaskbart fettfilter.
Hetten er utstyrt med lysbryter og spjeld. Spjeldet har enkel innstilling for grunnventilasjon og forsert ventilasjon. Forsering styres via timer opp til 60 minutter.
Minimum monteringshøyde mellom elektrisk ovn og underkant å kjøkkenhette er 45 cm, men vi anbefaler 50 cm pga arbeidshøyde. Ved gassovn må avstanden økes til min. 65 cm.
OBS! Krever min. 31,5 cm skapdybde. Leveres i hvit utførelse med frontlist i matt aluminium.

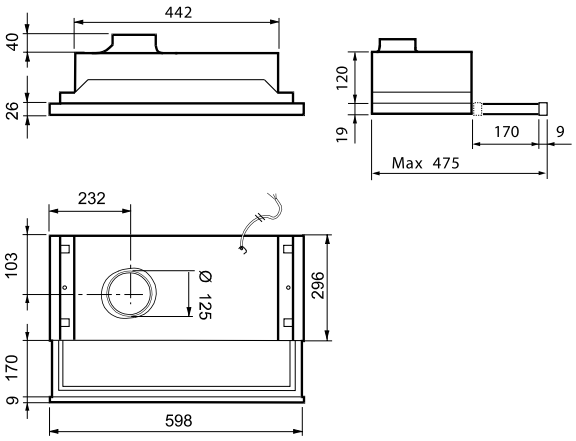

Artikkelnr	13615
NOBB-nr	23513328
Vekt	7,4 kg
Utsparingsmål:	453x298 mm
Belysning:	Kompaktlysrør 11 W/G23

Frontlist i børstet stål finnes som tilbehør til Fondue-F.
Art. nr. 13663 NOBB nr. 25846205

Bistro-E/F – innbyggingsmodell

Bilde: Flexit leverer kun innbyggingsmodulen.

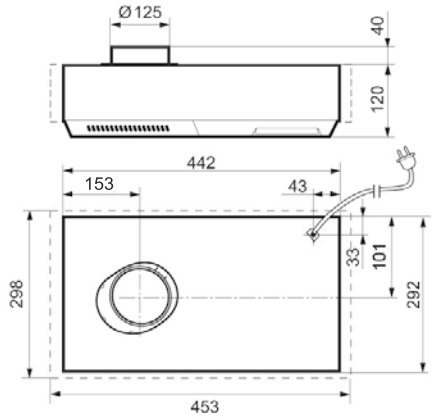

Bistro-E/F er beregnet for felles avtrekksanlegg. Kjøkkenhetten er en moderne og elegant utformet innbyggingshette utstyrt med lysbryter og spjeld. Spjeldet har enkel innstilling for grunnventilasjon og forsert ventilasjon. Forsering styres via timer opp til 60 minutter. Belysningsdelen er utstyrt med kompaktlysrør 11 W. Hetten er lettmontert med innfestingsramme. Leveres med 230V jordet ledning med plugg.
Minimum monteringshøyde mellom elektrisk ovn og underkant å kjøkkenhette er 40 cm, men vi anbefaler 50 cm pga arbeidshøyde. Ved gassovn må avstanden økes til min. 65 cm.
Leveres i hvit utførelse.

Artikkelnr	13626
NOBB-nr	27594175
Vekt	4,7 kg
Utsparingsmål for innbyggingsramme:	453x298 mm
Belysning:	Kompaktlysrør 11 W/G23

Flow E/F

Flexit kjøkkenhette Flow E/F stål for innbygging i overskap og tilkobling til Flexit ventilasjonsaggregat eller til fellesanlegg i blokkleiligheter.

- Enkel rengjøring.
- LED belysning.
- Motordrevet spjeld.
- Justering av forsert luftmengde.
- Grunnventilasjon for fellesavtrekk.
- Kanaldim.mm Ø125/150/160.

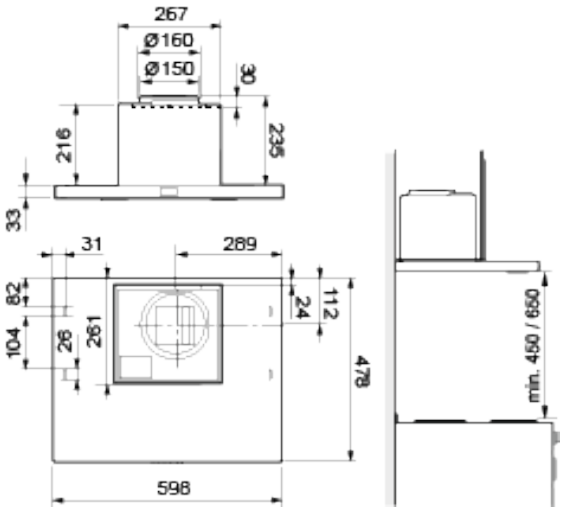

Artikkelnr	117335
NOBB-nr	55129196
Vekt	-
Kanaltilkobling:	Ø125mm/ Ø160mm
Osoppfang:	75%, 165 m³/h
Spenning:	230 V
Belysning:	LED, 2x2W

Kjøkkenhetter for tilkobling til ventilasjonsaggregat

Avtrekkskanal fra kjøkkenhette kobles direkte på ventilasjonsaggregatet. Elektrisk tilkobling til aggregatet gjøres enkelt med en styrekabel (svakstrøm). Under matlaging åpnes spjeldet i kjøkkenhetten, som er timerstyrt, og aggregatet forseres. Avtrekksluften føres fra kjøkkenhetten i bypass utenom rotorveksleren og ut gjennom aggregatets avkastkanal til takhatt eller kombiboks.
En økt mengde tilluft føres samtidig inn i bygget for å kompensere for økt avtrekksmengde. Kjøkkenhetten har spjeldløsning hvor grunnventilasjon og forsert ventilasjon kan innjusteres til ønsket luftmengde.

Passer til Flexit ventilasjonsaggregater C2, UNI 2, UNI 3 og UNI 4.

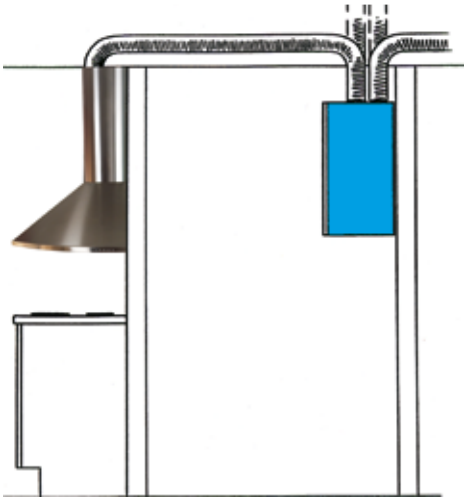

Vision-E/F – for veggmontering

Vision-E/F er en veggmontert kjøkkenhette beregnet for tilkobling til ventilasjonsaggregat.
Den har moderne design som kombinerer rustfritt stål med tonet herdet glass.
Leveres i både 60 cm og 90 cm bredde.

Utstyrt med fettfilter i metall som enkelt tas av og vaskes for hånd, eller i oppvaskmaskin.

Motordrevet spjeld med enkel innstilling av grunnventilasjon og forsert luftmengde.
Innebygget timer (60 minutter) for åpning av spjeld og forsert luftmengde. Timer kan overstyres manuelt.

Belysningen består av to spotlights med LED-pærer.
Leveres med 230V jordet nettkabel.

Det kreves min. 50 cm monteringshøyde mellom elektrisk ovn og underkant på kjøkkenhette.
Ved gassovn må avstand økes til min. 65 cm, eller iht. leverandøren av gassovnens anbefaling.

Leveres i rustfritt stål.

	Vision-E/F 60 cm	Vision-E/F 90 cm
Artikkelnr	110604	110603
NOBB-nr	42807077	42807062
Bredde	60 cm	90 cm
Vekt	17 kg	18,5 kg
Osoppfang	75 % v/165 m³/h	
Belysning	LED 2x2W	
Kanaltilkobling	Ø160 (Ø125)	
Min/maks takhøyde	235 / 252 cm	

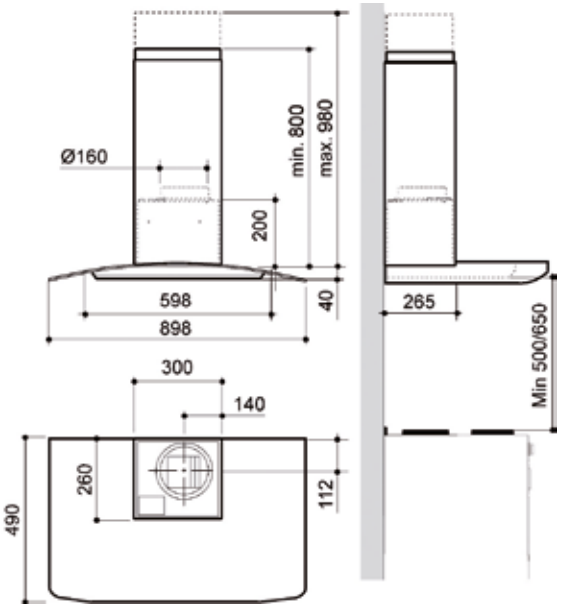

Elegant-E/F – for veggmontering

Elegant-E/F er en veggmontert kjøkkenhette beregnet for tilkobling til ventilasjonsaggregat. Den har moderne design og leveres i flere farger.
Leveres i 60 cm bredde.

Utstyrt med fettfilter i metall som enkelt tas av og vaskes for hånd eller i oppvaskmaskin.

Motordrevet spjeld med enkel innstilling av grunnventilasjon og forsert luftmengde.
Innebygget timer (60 minutter) for åpning av spjeld og forsert luftmengde.
Timer kan overstyres manuelt.

Belysningen består av to spotlights med LED-pærer.
Leveres med 230V jordet nettkabel.

Det kreves min. 50 cm monteringshøyde mellom elektrisk ovn og underkant på kjøkkenhette.
Ved gassovn må avstand økes til min. 65 cm, eller iht. leverandøren av gassovnens anbefaling.

Leveres i rustfritt stål, sort og hvit.

	Rustfri	Sort	Hvit
Artikkelnr	110607	110608	110609
NOBB-nr	42807898	42807902	42807936
Vekt	11,8 kg		
Osoppfang	75% v/165 m³/h		
Belysning	LED 2x2W		
Kanaltilkobling	Ø 160 (Ø125)		
Min/maks takhøyde	237 / 274 cm		

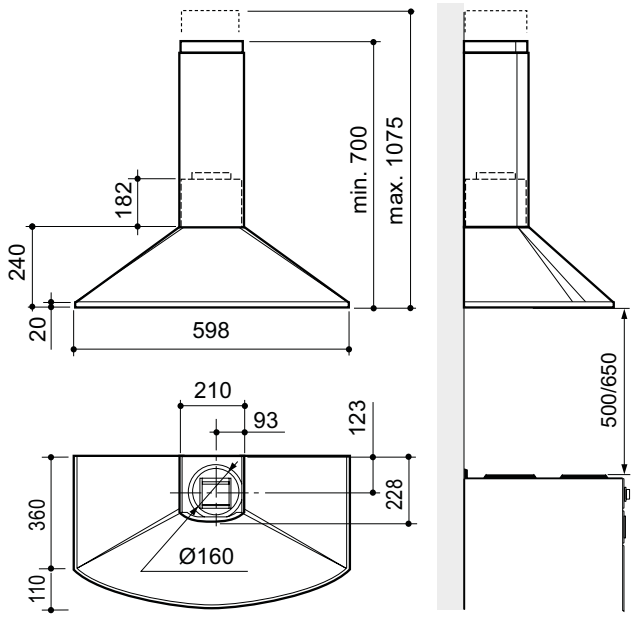

Brasserie-E/F – ventilatorskapmodell

Brasserie-E/F er beregnet for tilkobling til ventilasjonsaggregater. Hetten er utstyrt med lysbryter og spjeld. Spjeldet har enkel innstilling for grunnventilasjon og forsert ventilasjon. Forsering styres via timer opp til 60 minutter.
Hetten er utstyrt med vaskbart fettfilter.
Leveres med volumdel (glasskjerm i herdet stål) for økt osoppfang. Minimum monteringshøyde mellom elektrisk ovn og underkant å kjøkkenhette er 40 cm, men vi anbefaler 50 cm pga arbeidshøyde. Ved gassovn må avstanden økes til min. 65 cm.

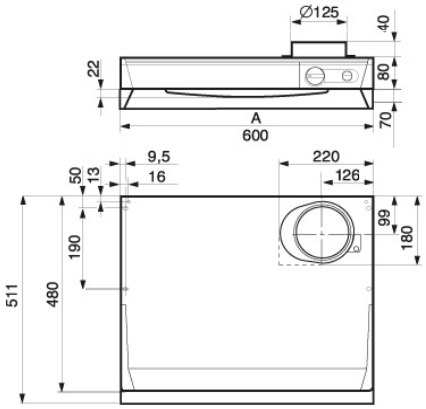

	Hvit	Stål
Artikkelnr	13750	13751
NOBB-nr	26381699	26381707
Vekt	6,8 kg	
Belysning	Kompaktlysrør 11 W/G23	

Fondue-E – slimlinemodell

Fondue-E er beregnet for tilkobling til ventilasjonsaggregat og innbygging i overskap. Hetten har skjerm med glassplate som trekkes ut ved matlaging for effektiv oppfanging av matosen. Kjøkkenhetten er lett å rengjøre, og er utstyrt med fettfilter som kan vaskes for hånd eller i oppvaskmaskin. Hetten er utstyrt med lysbryter og spjeld. Spjeldet har enkel innstilling for grunnventilasjon og forsert ventilasjon. Forsering styres via timer opp til 60 minutter.
Minimum monteringshøyde mellom elektrisk ovn og underkant å kjøkkenhette er 45 cm, men vi anbefaler 50 cm pga arbeidshøyde. Ved gassovn må avstanden økes til min. 65 cm.
OBS! Krever min. 31,5 cm skapdybde.
Leveres i hvit utførelse med frontlist i matt aluminium..

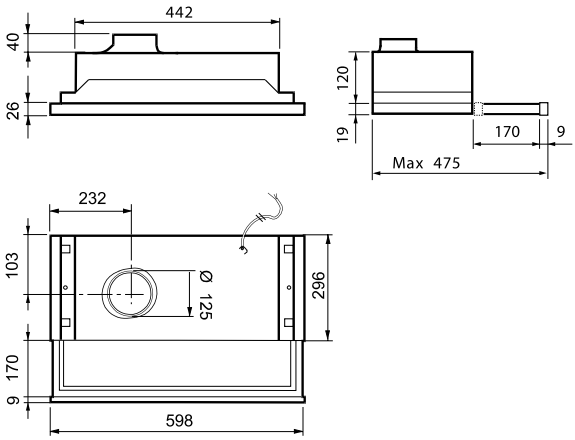

Artikkelnr	13616
NOBB-nr	27594183
Vekt	7,4 kg
Utsparingsmål:	453x298 mm
Belysning:	Kompaktlysrør 11 W/G23

Frontlist i børstet stål finnes som tilbehør til Fondue-F.
Art. nr. 13663 NOBB nr. 25846205

Bistro-E/F – innbyggingsmodell

Bilde: Flexit leverer kun innbyggingsmodulen.

Bistro-E/F er beregnet for tilkobling til ventilasjonsaggregat. Kjøkkenhetten er en moderne og elegant utformet innbyggingshette utstyrt med lysbryter og spjeld. Spjeldet har enkel innstilling for grunnventilasjon og forsert ventilasjon. Forsering styres via timer opp til 60 minutter.
Belysningsdelen er utstyrt med kompaktlysrør 11 W.
Hetten er lettmontert med innfestingsramme.
Leveres med 230V jordet ledning med plugg.
Minimum monteringshøyde mellom elektrisk ovn og underkant å kjøkkenhette er 40 cm, men vi anbefaler 50 cm pga arbeidshøyde. Ved gassovn må avstanden økes til min. 65 cm.
Leveres i hvit utførelse.

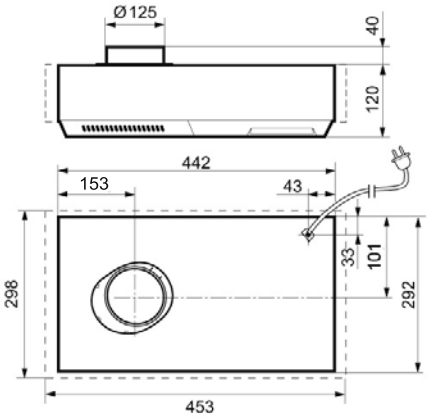

Artikkelnr	13626
NOBB-nr	27594175
Vekt	4,7 kg
Utsparingsmål for innbyggingsramme:	453x298 mm
Belysning:	Kompaktlysrør 11 W/G23

Flow E/F

Flexit kjøkkenhette Flow E/F stål for innbygging i overskap og tilkobling til Flexit ventilasjonsaggregat eller til fellesanlegg i blokkleiligheter.

- Enkel rengjøring.
- LED belysning.
- Motordrevet spjeld.
- Justering av forsert luftmengde.
- Grunnventilasjon for fellesavtrekk.
- Kanaldim.mm Ø125/150/160.

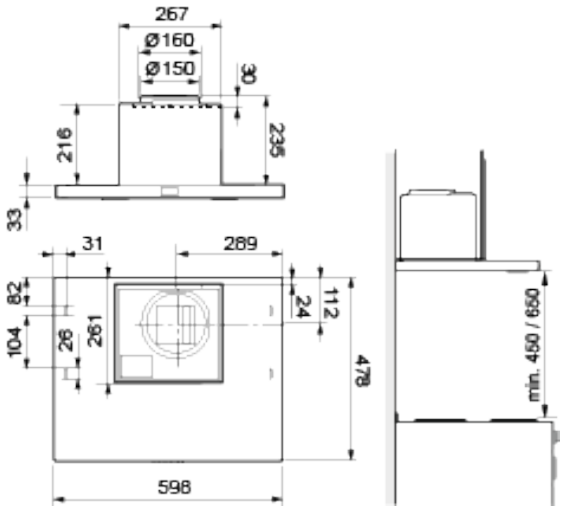

Artikkelnr	117335
NOBB-nr	55129196
Vekt	-
Kanaltilkobling:	Ø125mm/ Ø160mm
Osoppfang:	75%, 165 m³/h
Spenning:	230 V
Belysning:	LED, 2x2W

Kjøkkenhetter med komfyrvakt

Komfyrvakt (Safera) leveres som integrert løsning i kjøkkenhette og som frittstående enhet.

- Forhindrer ulykker ved automatisk overvåkning av temperaturendringer på komfyren.
- Når en situasjon med forhøyet temperatur oppstår varsler systemet og stenger av strømmen til komfyren.
- Komfyrvakt er påbudt i Norge for alle nye installasjoner og ved renovering.
- Kjøkkenhetten har integrert sensor og betjeningspanel for komfyrvakt.
- Både integrert og frittstående komfyrvakt har trådløs toveiskommunikasjon til strømbryterenhet. Dette gir en ryddig og enkel installasjon.
- Den trådløse kommunikasjonen er konstruert spesielt for sikkerhetskritiske produkter. Toveiskommunikasjon muliggjør at systemet i sanntid alltid vet at kommunikasjonen fungerer. Testlaboratoriet Nemko har testet den trådløse forbindelsen og den forstyrrer ikke andre produkter, og den kan heller ikke bli forstyrret av andre produkter. Systemet har flere ganger vunnet internasjonale priser og vært best i mange tester og sammenligninger.
- Installasjon og innjustering av komfyrvakt skal utføres av autorisert fagpersonell.

Brasserie-E/F – ventilatorskapmodell

Brasserie-E/F er beregnet for Flexit ventilasjonsaggregater eller for felles avtrekksvifte. Den er beregnet for plassering under overskap eller krydderhylle.

- Med integrert komfyrvakt.
- Med spjeld og lysbryter.
- Hetten er utstyrt med vaskbart fettfilter.
- Kjøkkenhetten har manuelt regulerbart spjeld med enkel innstilling for grunnventilasjon.
- Belysningsdelen er utstyrt med kompaktlysrør 11W.
- Leveres med 230V jordet ledning med plugg, og ledning for styrestrøm til ventilasjonsaggregat.
- Hetten er lettmontert.
- Minimum monteringshøyde mellom elektrisk ovn og underkant å kjøkkenhette er 40 cm, men vi anbefaler 50 cm pga arbeidshøyde.

	Hvit	Stål
Artikkelnr	114753	114754
NOBB-nr	49706353	49706372
Vekt	6,8 kg	
Belysning	Kompaktlysrør 11 W/G23	

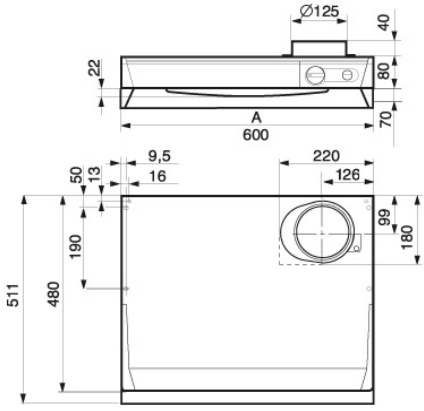

NB! Strømbryterenhet leveres som egen artikkel, art.nr 114756. Må bestilles i tillegg til kjøkkenhetten. Kjøkkenhetter med komfyrvakt kan ikke brukes over gassovn.

Strømbryterenhet komfyrvakt PCU5-5

Strømbryterenhet for integrert komfyrvakt i kjøkkenhette.

- Kjøkkenhette medfølger ikke.
- For fast installasjon.
- Må installeres av autorisert fagpersonell.

Artikkelnr	114756
NOBB-nr	49706436
Merkespenning	230 V
Frekvens	50 Hz
Sikringstørrelse, maks	1x25 A

Komfyrvakt Innohome SGK 4010 sølv

Artikkelnr	117793
NOBB-nr	56227515
Merkespenning	230-250 V
Frekvens	
Sikringstørrelse, maks	

Komfyrvakt SGK410 er sikkerhetsproduktet for alle kjøkken. Den beskytter hjemmets mest brannutsatte område og tilpasser seg matlagingsvanene dine på en intelligent måte. Den gir også brukere som f.eks. er eldre, syke eller har læringsvansker en trygg løsning. SGK4010 benytter både sensorer for lednings- og strålingsvarme. Denne kombinasjonen gir ekstra trygghet. Den selvlærende teknologien gjør at komfyrvakten automatisk justeres iht. brukerens matlagingsvaner som bl.a. eliminerer falske alarmer.

- Selvlærende alarm for maksimumstemperatur.
- Selvlærende alarm for hastighet på temperaturøkning.
- Tilpasser følsomheten etter brukerens matlagingsvaner.
- Alarm ved sensorflytting.
- Automatisk feildiagnose.
- Trådløs kommunikasjon/installasjon.
- Oppfyller europeisk standard EN-50615.

Tilbehør for komfyrvakt

Art.nr	NOBB nr.	Passer til
117794	56227526	Komfyrvakt Innohome SGK 4010
117795	56227545	Komfyrvakt Innohome SGK 4010

For å redusere risiko for brann er installasjon av komfyrvakt påbudt i all nye bloliger og ved renovering.
Flexit leverer noen av markedets beste løsninger, som integrert del i kjøkkenhette Brasserie, eller som separat enhet (Innohome SGK 4010).

NB! Ved bestilling av kjøkkenhette med komfyrvakt må strømbryterenhet, art.nr. 114756, bestilles i tillegg.

Tilbehør

	Art.nr	NOBB nr.	Passer til
Kullfilter - til bruk ved resirkulering av avtrekksluften	13660	23376106	Gourmet-M 13630/13631 Cuisine-M 13640 (utgått modell)
	13661 Sett á 2 stk.	23376114	Chef-M (utgått modell) Menu-M 13645, frem til medio 2017, merket 110.0316.823 på typeskilt.
	13666	26436790	Fondue-M 13655 Bistro-M 13627
	13695	27629724	Brasserie-M 13690 Brasserie-M 13691
	13940	11497161	IM-1 13935 (utgått modell)
	13943	21395991	ES-3000 (utgått modell)
	117160	54292817	Menu-M etter midten av 2017 til tidlig 2019, merket 315.0507.360 på typeskilt.
	117706	56035681	Menu M 13645 fra tidlig 2019, f.o.m serienummer 90600001 på typeskilt
Frontlister i stål/ rustfri	13662	25846197	Cuisine-M 13640 (utgått modell)Cuisine-S 13610 (utgått modell)
	13663 (børstet stål)	25846205	Fondue-M 13655, Fondue-S 13635, Fondue-F 13615 Tradition 13650
	113764 (hvit)	47466224	Fondue-M 13655, Fondue-S 13635, Fondue-F 13615 Tradition 13650
	13664 (børstet stål)	27597418	Menu-M 13645
	13665	26436808	Menu-S (utgått modell)
Ventilatorventil m/kappe og spjeld	02390	23375827	Ventilatorventil m/kappe og spjeld Ø100
	02391	23375835	Ventilatorventil m/kappe og spjeld Ø125
	02392	44023446	Ventilatorventil m/kappe og spjeld Ø150
Stålkanal	02558	28358695	Spirorør 1,15m Ø125 EAN

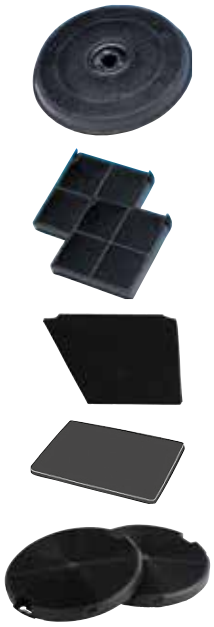

Flexit er leverandør av løsninger for et bedre inneklima. Flexit er markedsleder innenfor boligventilasjon og sentralstøvsuger og har levert ren og frisk luft til boliger i Norge siden 1974. Flexit er et norskeid firma. Alle produkter er utviklet og testet spesielt for nordisk klima. Det gir trygghet for deg!

Kontaktinformasjon

Telefon 69 81 00 00
post@flexit.no

Følg oss på

FLEXIT®
BEDRE INNEKLIMA

Art.nr. 94155 2000 10/2019

Våre produkter er i kontinuerlig utvikling og vi forbeholder oss derfor retten til endringer. Vi tar også forbehold om eventuelle trykkfeil som måtte oppstå.